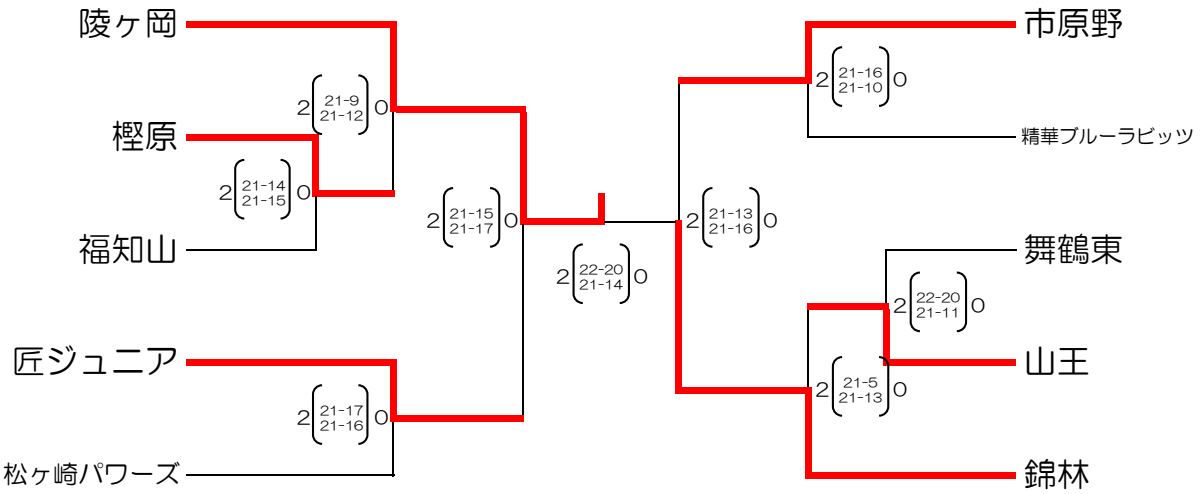２０１９　全京都小学生バレーボール大会
６年男子Ａ　結果